SmartDate® X30

品质构造，为您量身打造，
马肯依玛士专业制造。

热转印打码机

品质构造

真正的一体化解决方案，坚固、紧凑的单箱体集成打码机、控制器和电源。可靠耐用、打码出色，是中小客户理想的柔性包装打码设备；为产线集成专业优化，是设备制造商和集成商的最佳伙伴。

紧凑一体方案，坚固易用
极致小巧的机身，外型尺寸仅 20 cm x 17 cm x 18 cm，可轻松集成到现有生产线，也是各设备制造商和系统集成商的首选。

减少停机时间，降低成本
使用无需气源，降低使用成本，亦实现持久稳定的优质打码。

无需人工干预，自动配置
色带和打印头自动识别，自动调节，开机即打。

坏点检测系统，智能打码
具有独一无二的打印头检测系统，保证打码质量，增强一致性、稳定性，延长打印头使用寿命。

量身打造

选项丰富！选您所需，按需订购。

色带齐全，全面覆盖
三档出色的色带供您选择—SmartDate Xceed，SmartDate Xtra，及 SmartDate Xpert，无论繁简，满足您柔性材质上热转印打码的各种需求，并实现每卷多达 15%* 的打码量。

多样选择，灵活配置
格式配件悉心优化。可选手持式终端，一屏一机或一屏多机应用；可选是否内置 24 V直流电源，灵活方便。

专业制造

马肯依玛士倾情奉献，承载世界领先热转印技术供应商数十载的专业经验和技术，让您受益良多。

无可比拟的可靠性
源于世界包装设备深耕数十载、坚固耐用的设计，值得信赖的稳定运行和高质量打码。

可信赖的优质服务
无论打码机还是色带，马肯依玛士提供专家级、一站式的专人服务。

外型小巧紧凑，便于集成。SmartDate X30 是最小的 SmartDate 打码机。

三大系列色带和丰富的配件可选，供您根据包装类型和需求进行选择。

世界领先的服务，保证高效稳定的生产和高质量的产品标识。

*与其它竞争型号相比。

SmartDate® X30 - 规格

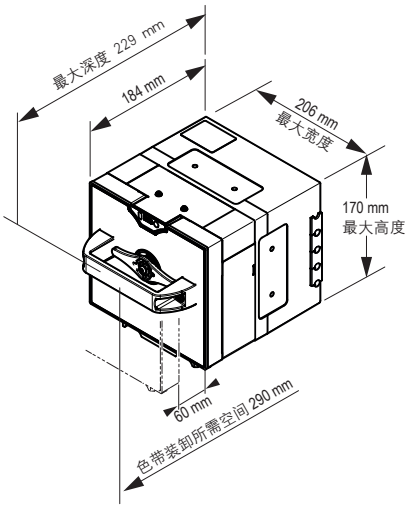

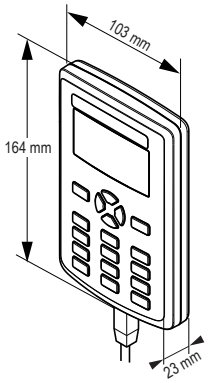

打码

- 打码速度：
  - 连续式：50 至 600 mm/s
  - 间歇式：100 至 600 mm/s
- 打码面积：
  - 连续式：32 mm x 50 mm
  - 间歇式：32 mm x 40 mm
- 打码机特点：
  - 自动打印头配置
  - 打印头坏点检测
  - 色带上平均打印间隙：0.5 mm
  - 自动班次码和序列号
  - 多个用户变量输入区，支持数字字母文本
- 色带节省模式：
  - 径向色带节省
  - 交错打码模式
- 标识参数：
  - 全面支持 TrueType® 字体，包括非罗马字符和符号
  - 打印实时时间、日期，有效期自动更新
  - 图形和 LOGO（用 CoLOS Create Pro 创建）
  - 支持 Unicode 字符（多语言，128 字符）
  - 条码、二维码（包括汉信码，QR/GS1 码，RSS 码等）

操作

- 手持式 LCD 屏幕终端，便于选择消息、输入可变数据、诊断和设置系统
- 终端支持热插拔
- 全面诊断
- LED 状态指示灯
- 接口：
  - 输入：打印信号，并外加 1 个自定义输入
  - 输出：故障及警告信号
  - USB 接口：导入图像、配置文件和数据文件
  - RS232 和以太网通信标准
  - 电脑、PLC 和包装机通信协议

其他

- 耗材：
  - 各种规格热转印色带：SmartDate Xceed、SmartDate Xtra 和 SmartDate Xpert
  - 色带宽度：22 mm 和 33 mm
  - 色带长度：最大 700 m
- 重量：
  - 连续式：5.0 kg
  - 间歇式：5.5 kg
- 输入：
  - 内置电源版：~ 110 – 230 VAC (+/- 10%) 50 – 60 Hz
  - 无内置电源：24 VDC
- 无需压缩空气或工厂气源
- 工作温度：0 到 40 °C
- 湿度：10% 至 90%（无凝结水）

软件

- 包含免费的 CoLOS® Create，可设计基本消息；兼容 CoLOS® Create Pro 和 CoLOS® Enterprise 4.0 或更高版本

可选附件

- 安装支架
- 同步器

Code with CONFIDENCE℠—信心打码。马肯依玛士以专业、优质的售后服务，确保设备出色运行，用户安心使用。服务项目包括各种备件、耗材方案及涵盖装机、延保、换件和全包协议的多种服务套餐。马肯依玛士全心全意助您一臂之力！

我们保留不通知而修改设计和/或规格的权利。
有关认证的信息，请参见《用户手册》。

扫描二维码关注多玛士官方微信

多玛士(杭州)科技有限公司
杭州市余杭区龙潭路16号
天时科创园C座813
电话：0571-86290129
手机：13805784852（微信同号）
邮箱：hzchenwu@163.com

多玛士 DOMAS
请访问 www.domashz.com

照片：ginko-photo.com
C1